CAPACITORES DE POLIPROPILENO METALIZADO PARA MOTORES

Segurança para suas aplicações

Motores | Automação | Energia | Transmissão & Distribuição | Tintas

25µF ±5% B (10000h)
400V ~ 50/60Hz SH
UL810/C22.2 Nº190 (AMB 46°C)
CMRW
L14479323 01/09/10
IEC 60252-1 (2001)
MADE IN BRAZIL 25/85/21
25µF ±5% B (10000h)
400V ~ 50/60Hz SH
UL810/C22.2 Nº190 (AMB 46°C)
CMRW
L14479323 01/09/10
IEC 60252-1 (2001)
MADE IN BRAZIL 25/85/21
7µF ±5% P0 B (10000h)
400V~50/60Hz SH
CMRW L14242049 01/09/10
IEC 60252-1 (2001)
25/85/21
MADE IN BRAZIL

Capacitores de Polipropileno Metalizado para Motores

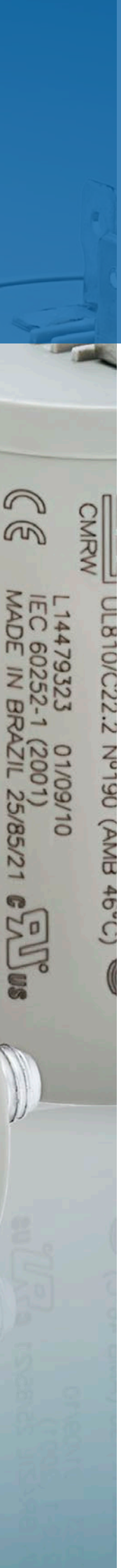

Sumário

Apresentação	04
Capacitores de Polipropileno Metalizado para Motores CMRW	06
Capacitores de Polipropileno Metalizado para Motores CMLW	09
Capacitores de Polipropileno Metalizado para Motores CMRW-S	12
Dimensionais das Linhas CMRW, CMLW e CMRW-S	14
Capacitores de Polipropileno Metalizado para Motores CMRW-M	15
Capacitores de Polipropileno Metalizado para Motores UCW-M	18
Composição do Código de Seleção	19

SEGURANÇA
PARA SUAS APLICAÇÕES

Os ***Capacitores de Polipropileno Metalizado para Motores*** são destinados a ***aumentar a eficiência***, melhorar o conjugado e auxiliar na partida do motor.

Fabricados em conformidade com a ***norma IEC 60252-1***, os capacitores WEG apresentam ***alta confiabilidade, segurança, robustez*** e utilizam filme de polipropileno metalizado autorregenerativo.

O filme de polipropileno metalizado possui características autorregenerativas, permitindo que as propriedades elétricas do capacitor sejam rapidamente restabelecidas após uma perfuração pontual do dielétrico. Como podemos observar nas imagens a seguir, no momento da ruptura do dielétrico, que pode ocorrer devido à sobrecarga elétrica e/ou térmica ou ao final da vida útil, a camada de metal ao redor da perfuração é vaporizada e o curto-circuito é isolado.

Tecnologia dos Capacitores de Polipropileno Metalizado para Motores

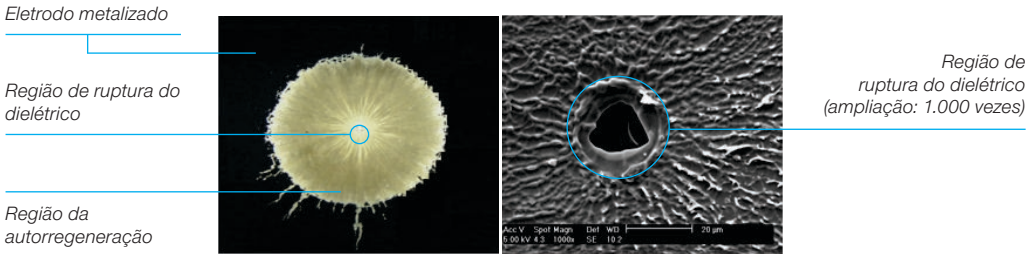

Capacitores de Polipropileno Metalizado para Motores CMRW

Aplicação

- Motores monofásicos em geral, tais como lavadoras de roupa automáticas, bombas, ventiladores, portões eletrônicos, etc.

Normas de Referência

- IEC 60252-1
- UL 810

Características

- Expectativa de vida de 10.000 horas
- Capacitor autorregenerativo
- Atende aos requisitos da RoHS
- Para aplicação em uso contínuo e intermitente

Segurança

- Características autorregenerativas: as propriedades elétricas do capacitor, após uma falha localizada no dielétrico, são rapidamente e essencialmente restauradas ao estado anterior à falha.
- Invólucro utiliza materiais com flamabilidade V2.

Dados Técnicos

Dados técnicos	CMRW
Range de capacitância	2...60 µF
Tolerância	±5%
Tensão elétrica	250...440 V ca
Classe de operação	B - 10.000 horas
Classe de proteção de segurança	P0
Máxima tensão	1,1 x V_N
Máxima corrente	1,3 x I_N
Tangente de perdas no dielétrico (60 Hz)	2 x 10^{-4}
Categoria climática	25/85/21
Temperatura mínima de operação	-25 °C
Temperatura máxima de operação	+85 °C
Temperatura mínima de armazenamento	-40 °C
Temperatura máxima de armazenamento	+90 °C
Máxima altitude	2.000 m
Dielétrico	Polipropileno
Material do invólucro	PP V2
Material de preenchimento	Resina de poliuretano rígida (não contém PCB)
Grau de proteção	IP00
Terminais	Faston macho simples (6,3 x 0,8 mm) Faston macho duplo (6,3 x 0,8 mm) Terminal fio 0,5 mm²
Normas de referência	IEC 60252-1 / UL 810
Certificações	c UL us, CE
Conformidade RoHS	RoHS
Opcionais	
Parafuso de fixação	M8 x 10 mm
Torque máximo do parafuso de fixação	5 Nm

Nota: capacitor terminal fio com certificação UL sob consulta.

Capacitores de Polipropileno Metalizado para Motores CMRW

Tabela de Seleção

Linha CMRW								
Tensão (V)	Capacitância (µF)	Descrição	Dimensões caneca sem parafuso		Dimensões caneca com parafuso		Peso aproximado (kg)	Quantidade múltipla de fornecimento
			D (mm)	H (mm)	D (mm)	H (mm)		
250	2	CMRW2D26 P0 B ♦	25	56	30	59	0,022	80
	3	CMRW3D26 P0 B ♦	25	56	30	59	0,022	80
	4	CMRW4D26 P0 B ♦	25	56	30	59	0,023	80
	5	CMRW5D26 P0 B ♦	25	56	30	59	0,024	80
	6	CMRW6D26 P0 B ♦	30	56	30	59	0,032	80
	7	CMRW7D26 P0 B ♦	30	56	30	59	0,032	80
	8	CMRW8D26 P0 B ♦	30	56	30	59	0,033	80
	9	CMRW9D26 P0 B ♦	30	56	30	59	0,033	80
	10	CMRW10D26 P0 B ♦	30	56	30	59	0,035	80
	12	CMRW12D26 P0 B ♦	35	56	35	59	0,044	70
	15	CMRW15D26 P0 B ♦	35	56	35	59	0,046	70
	16	CMRW16D26 P0 B ♦	35	56	35	59	0,047	70
	17	CMRW17D26 P0 B ♦	35	74	35	78	0,059	70
	20	CMRW20D26 P0 B ♦	35	74	35	78	0,060	70
	25	CMRW25D26 P0 B ♦	35	74	35	78	0,062	70
	30	CMRW30D26 P0 B ♦	35	74	35	78	0,064	70
	35	CMRW35D26 P0 B ♦	40	78	40	98	0,088	30
	40	CMRW40D26 P0 B ♦	40	78	40	98	0,090	30
	45	CMRW45D26 P0 B ♦	40	94	40	98	0,101	30
	50	CMRW50D26 P0 B ♦	40	94	40	98	0,101	30
	55	CMRW55D26 P0 B ♦	40	94	40	98	0,102	30
	60	CMRW60D26 P0 B ♦	45	94	45	94	0,130	30
400	2	CMRW2D34 P0 B ♦	25	56	30	59	0,022	80
	3	CMRW3D34 P0 B ♦	25	56	30	59	0,022	80
	4	CMRW4D34 P0 B ♦	25	56	30	59	0,023	80
	5	CMRW5D34 P0 B ♦	30	56	30	59	0,032	80
	6	CMRW6D34 P0 B ♦	30	56	30	59	0,033	80
	7	CMRW7D34 P0 B ♦	30	56	30	59	0,033	80
	8	CMRW8D34 P0 B ♦	35	56	35	59	0,046	70
	9	CMRW9D34 P0 B ♦	35	56	35	59	0,046	70
	10	CMRW10D34 P0 B ♦	35	56	35	59	0,043	70
	12	CMRW12D34 P0 B ♦	35	56	35	59	0,043	70
	15	CMRW15D34 P0 B ♦	35	74	35	78	0,044	70
	16	CMRW16D34 P0 B ♦	35	74	35	78	0,060	70
	17	CMRW17D34 P0 B ♦	35	74	35	78	0,060	70
	20	CMRW20D34 P0 B ♦	40	78	40	98	0,079	30
	25	CMRW25D34 P0 B ♦	40	94	40	98	0,098	30
	30	CMRW30D34 P0 B ♦	40	94	40	98	0,099	30
	35	CMRW35D34 P0 B ♦	45	94	45	94	0,101	30
	40	CMRW40D34 P0 B ♦	45	94	45	94	0,102	30
	45	CMRW45D34 P0 B ♦	45	94	45	94	0,102	30

Capacitores de Polipropileno Metalizado para Motores CMRW

Tabela de Seleção

Linha CMRW								
Tensão (V)	Capacitância (µF)	Descrição	Dimensões caneca sem parafuso		Dimensões caneca com parafuso		Peso aproximado (kg)	Quantidade múltipla de fornecimento
			D (mm)	H (mm)	D (mm)	H (mm)		
440	2	CMRW2D36 P0 B ♦	25	56	30	59	0,021	80
	3	CMRW3D36 P0 B ♦	25	56	30	59	0,021	80
	4	CMRW4D36 P0 B ♦	30	56	30	59	0,032	80
	5	CMRW5D36 P0 B ♦	30	56	30	59	0,032	80
	6	CMRW6D36 P0 B ♦	35	56	35	59	0,045	70
	7	CMRW7D36 P0 B ♦	35	56	35	59	0,046	70
	8	CMRW8D36 P0 B ♦	35	56	35	59	0,046	70
	9	CMRW9D36 P0 B ♦	35	74	35	78	0,060	70
	10	CMRW10D36 P0 B ♦	35	74	35	78	0,060	70
	12	CMRW12D36 P0 B ♦	35	74	35	78	0,061	70
	15	CMRW15D36 P0 B ♦	40	78	40	98	0,085	30
	16	CMRW16D36 P0 B ♦	40	78	40	98	0,085	30
	17	CMRW17D36 P0 B ♦	40	78	40	98	0,086	30
	20	CMRW20D36 P0 B ♦	45	74	40	98	0,099	30
	25	CMRW25D36 P0 B ♦	45	94	45	94	0,128	30
	30	CMRW30D36 P0 B ♦	45	94	45	94	0,128	30
	35	CMRW35D36 P0 B ♦	45	94	45	94	0,129	30

Substitua "♦" pelo código do terminal / parafuso de fixação.

Código	Descrição	Código	Descrição
TS	Terminal faston simples	TS-P	Terminal faston simples + parafuso
TD	Terminal faston duplo	TD-P	Terminal faston duplo + parafuso
TF200	Terminal fio comprimento 200 mm	TF200-P	Terminal fio comprimento 200 mm + parafuso

Notas: 1) Terminal faston duplo não disponível no dimensional 25 x 56;
2) Outros comprimentos de cabo sob consulta;
3) Capacitores de terminal fio com certificação UL, sob consulta.

Capacitores de Polipropileno Metalizado para Motores CMLW

Aplicação

- Motores monofásicos em geral, tais como lavadoras de roupa tipo tanquinho, ventiladores, portões eletrônicos, lavadoras de alta pressão, etc.

Normas de Referência

- IEC 60252-1

Características

- Expectativa de vida de 3.000 horas
- Capacitor autorregenerativo
- Atende aos requisitos da RoHS
- Para aplicação em uso intermitente

Segurança

- Características autorregenerativas: as propriedades elétricas do capacitor, após uma falha localizada no dielétrico, são rapidamente e essencialmente restauradas ao estado anterior à falha.
- Invólucro utiliza materiais com flamabilidade V2.

Dados Técnicos

Dados técnicos	CMLW
Range de capacitância	2...70 µF
Tolerância	±10%
Tensão elétrica	250...400 V ca
Classe de operação	C - 3.000 horas
Classe de proteção de segurança	P0
Máxima tensão	1,1 x V_N
Máxima corrente	1,3 x I_N
Tangente de perdas no dielétrico (60 Hz)	2 x 10^{-4}
Categoria climática	25/70/21
Temperatura mínima de operação	-25 °C
Temperatura máxima de operação	+70 °C
Temperatura mínima de armazenamento	-40 °C
Temperatura máxima de armazenamento	+90 °C
Máxima altitude	2.000 m
Dielétrico	Polipropileno
Material do invólucro	PP V2
Material de preenchimento	Resina de poliuretano rígida (não contém PCB)
Grau de proteção	IP00
Terminais	Faston macho simples (6,3 x 0,8 mm) Faston macho duplo (6,3 x 0,8 mm) Terminal fio 0,5 mm²
Normas de referência	IEC 60252-1
Certificações	
Conformidade RoHS	
Opcionais	
Parafuso de fixação	M8 x 10 mm
Torque máximo do parafuso de fixação	5 Nm

Capacitores de Polipropileno Metalizado para Motores CMLW

Tabela de Seleção

Linha CMLW								
Tensão (V)	Capacitância (µF)	Descrição	Dimensões caneca sem parafuso		Dimensões caneca com parafuso		Peso aproximado (kg)	Quantidade múltipla de fornecimento
			D (mm)	H (mm)	D (mm)	H (mm)		
250	2	CMLW2D26 P0 C ♦	25	56	30	59	0,022	80
	3	CMLW3D26 P0 C ♦	25	56	30	59	0,022	80
	4	CMLW4D26 P0 C ♦	25	56	30	59	0,023	80
	5	CMLW5D26 P0 C ♦	25	56	30	59	0,024	80
	6	CMLW6D26 P0 C ♦	25	56	30	59	0,024	80
	7	CMLW7D26 P0 C ♦	25	56	30	59	0,025	80
	8	CMLW8D26 P0 C ♦	25	56	30	59	0,025	80
	9	CMLW9D26 P0 C ♦	25	56	30	59	0,026	80
	10	CMLW10D26 P0 C ♦	25	56	30	59	0,026	80
	12	CMLW12D26 P0 C ♦	30	56	30	59	0,030	80
	15	CMLW15D26 P0 C ♦	30	56	30	59	0,031	80
	16	CMLW16D26 P0 C ♦	30	56	30	59	0,032	80
	17	CMLW17D26 P0 C ♦	30	56	30	59	0,032	80
	20	CMLW20D26 P0 C ♦	35	56	35	59	0,044	70
	25	CMLW25D26 P0 C ♦	35	56	35	59	0,045	70
	30	CMLW30D26 P0 C ♦	35	74	35	78	0,057	70
	35	CMLW35D26 P0 C ♦	35	74	35	78	0,058	70
	40	CMLW40D26 P0 C ♦	40	78	40	98	0,080	30
	45	CMLW45D26 P0 C ♦	40	78	40	98	0,081	30
	50	CMLW50D26 P0 C ♦	40	78	40	98	0,082	30
	55	CMLW55D26 P0 C ♦	40	78	40	98	0,083	30
	60	CMLW60D26 P0 C ♦	45	74	40	98	0,100	30
	70	CMLW70D26 P0 C ♦	45	94	45	94	0,101	30

Capacitores de Polipropileno Metalizado para Motores CMLW

Tabela de Seleção

Linha CMLW								
Tensão (V)	Capacitância (µF)	Descrição	Dimensões caneca sem parafuso		Dimensões caneca com parafuso		Peso aproximado (kg)	Quantidade múltipla de fornecimento
			D (mm)	H (mm)	D (mm)	H (mm)		
400	2	CMLW2D34 P0 C ♦	25	56	30	59	0,022	80
	3	CMLW3D34 P0 C ♦	25	56	30	59	0,022	80
	4	CMLW4D34 P0 C ♦	25	56	30	59	0,023	80
	5	CMLW5D34 P0 C ♦	25	56	30	59	0,024	80
	6	CMLW6D34 P0 C ♦	30	56	30	59	0,033	80
	7	CMLW7D34 P0 C ♦	30	56	30	59	0,033	80
	8	CMLW8D34 P0 C ♦	30	56	30	59	0,034	80
	9	CMLW9D34 P0 C ♦	30	56	30	59	0,034	80
	10	CMLW10D34 P0 C ♦	35	56	35	59	0,047	70
	12	CMLW12D34 P0 C ♦	35	56	35	59	0,047	70
	15	CMLW15D34 P0 C ♦	35	56	35	59	0,048	70
	16	CMLW16D34 P0 C ♦	35	74	35	78	0,057	70
	17	CMLW17D34 P0 C ♦	35	74	35	78	0,058	70
	20	CMLW20D34 P0 C ♦	35	74	35	78	0,059	70
	25	CMLW25D34 P0 C ♦	40	78	40	98	0,081	30
	30	CMLW30D34 P0 C ♦	40	78	40	98	0,082	30
	35	CMLW35D34 P0 C ♦	45	74	40	98	0,100	30
	40	CMLW40D34 P0 C ♦	45	74	40	98	0,101	30

Substitua "♦" pelo código do terminal / parafuso de fixação.

Código	Descrição	Código	Descrição
TS	Terminal faston simples	TS-P	Terminal faston simples + parafuso
TD	Terminal faston duplo	TD-P	Terminal faston duplo + parafuso
TF200	Terminal fio comprimento 200 mm	TF200-P	Terminal fio comprimento 200 mm + parafuso

Notas: 1) Terminal faston duplo não disponível no dimensional 25 x 56.
2) Outros comprimentos de cabo sob consulta.

Capacitores de Polipropileno Metalizado para Motores CMRW-S

Aplicação

- Motores monofásicos em geral, tais como lavadoras de roupa automáticas, refrigeradores, condicionadores de ar, bombas, etc.

Normas de Referência

- IEC 60252-1
- UL 810

Características

- Expectativa de vida de 3.000 horas
- Classe de proteção de segurança P2
- Capacitor autorregenerativo
- Atende aos requisitos da RoHS
- Para aplicação em uso contínuo e intermitente

Segurança

- Capacitor com filme segmentado: indica que o capacitor foi projetado para chegar ao fim da vida útil no modo de circuito aberto, sendo protegido contra fogo e choques elétricos.
- Características autorregenerativas: as propriedades elétricas do capacitor, após uma falha localizada no dielétrico, são rapidamente e essencialmente restauradas ao estado anterior à falha.
- Invólucro utiliza materiais com flamabilidade V2.

Dados Técnicos

Dados técnicos	CMRW-S
Range de capacitância	2...50 µF
Tolerância	±5%
Tensão elétrica	250...440 V ca
Classe de operação	C - 3.000 horas
Classe de proteção de segurança	P2
Máxima tensão	1,1 x V_N
Máxima corrente	1,3 x I_N
Tangente de perdas no dielétrico (60 Hz)	2 x 10^{-4}
Categoria climática	25/85/21
Temperatura mínima de operação	-25 °C
Temperatura máxima de operação	+85 °C
Temperatura mínima de armazenamento	-40 °C
Temperatura máxima de armazenamento	+90 °C
Máxima altitude	2.000 m
Dielétrico	Polipropileno
Material do invólucro	PP V2
Material de preenchimento	Resina de poliuretano rígida (não contém PCB)
Grau de proteção	IP00
Terminais	Faston macho simples (6,3 x 0,8 mm) Faston macho duplo (6,3 x 0,8 mm) Terminal fio 0,5 mm²
Normas de referência	IEC 60252-1 / UL 810
Certificações	c UL us CE
Conformidade RoHS	RoHS
Opcionais	
Parafuso de fixação	M8 x 10 mm
Torque máximo do parafuso de fixação	5 Nm

Nota: capacitores de terminal fio com certificação UL, sob consulta.

Capacitores de Polipropileno Metalizado para Motores CMRW-S

Tabela de Seleção

Linha CMRW-S								
Tensão (V)	Capacitância (µF)	Descrição	Dimensões caneca sem parafuso		Dimensões caneca com parafuso		Peso aproximado (kg)	Quantidade múltipla de fornecimento
			D (mm)	H (mm)	D (mm)	H (mm)		
250	35	CMRW-S35D26 P2 C ♦	40	78	40	98	0,108	30
	45	CMRW-S45D26 P2 C ♦	40	78	40	98	0,110	30
	50	CMRW-S50D26 P2 C ♦	40	94	40	98	0,130	30
380	6	CMRW-S6D33 P2 C ♦	35	74	35	78	0,079	70
	8	CMRW-S8D33 P2 C ♦	35	74	35	78	0,083	70
	12,5	CMRW-S12,5D33 P2 C ♦	40	78	40	98	0,104	30
	15	CMRW-S15D33 P2 C ♦	40	78	40	98	0,107	30
440	3	CMRW-S3D36 P2 C ♦	30	56	30	59	0,049	80
	4	CMRW-S4D36 P2 C ♦	30	56	30	59	0,049	80

Substitua "♦" pelo código do terminal / parafuso de fixação.

Código	Descrição	Código	Descrição
TS	Terminal faston simples	TS-P	Terminal faston simples + parafuso
TD	Terminal faston duplo	TD-P	Terminal faston duplo + parafuso
TF200	Terminal fio comprimento 200 mm	TF200-P	Terminal fio comprimento 200 mm + parafuso

Notas: 1) Terminal faston duplo não disponível no dimensional 25 x 56.
2) Outros comprimentos de cabo sob consulta.
3) Capacitor com terminal fio com certificação UL, sob consulta.
4) Outras capacitâncias, tensões e classes de operação sob consulta.

Dimensionais das Linhas CMRW, CMLW e CMRW-S

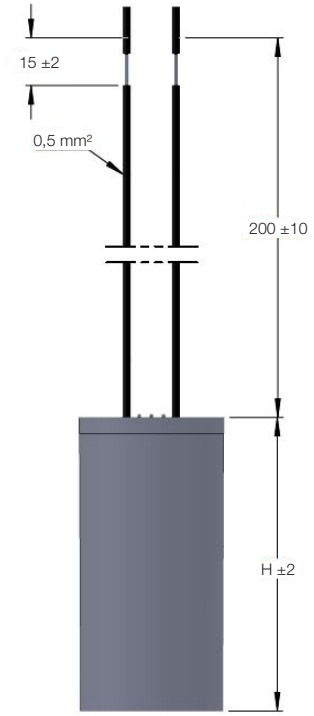

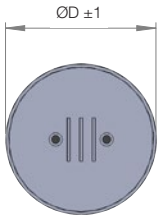

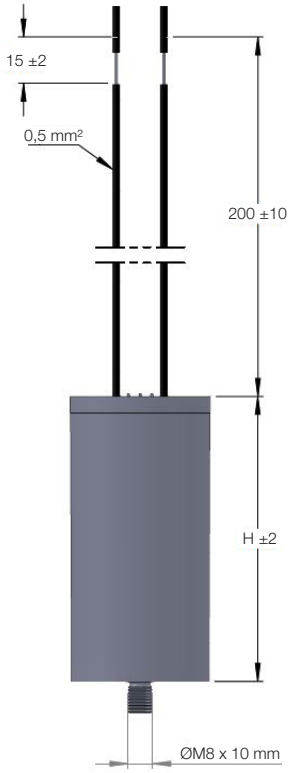

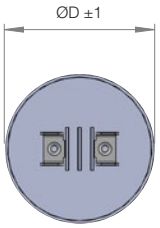

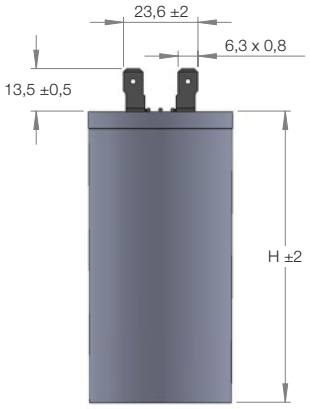

Capacitores de Polipropileno Metalizado para Motores CMRW-M

Aplicação

- Motores monofásicos em geral, tais como condicionadores de ar *split*, ventiladores, compressores, moinhos, esteiras ergométricas, etc.

Normas de Referência

- EIA-456
- UL 810
- IEC 60252-1

Características

- Desconexão por sobrepressão AFC 10 kA
- Expectativa de vida de 10.000 horas
- Classe de proteção de segurança S2
- Capacitor autorregenerativo
- Baixas perdas (W/kvar)
- Atende aos requisitos da RoHS
- Para aplicação em uso contínuo ou intermitente

Segurança

- Características autorregenerativas: as propriedades elétricas do capacitor, após uma falha localizada no dielétrico, são rapidamente e essencialmente restauradas ao estado anterior à falha.
- Sistema de segurança: a sobrepressão interna, devido ao acúmulo de pressão gerada pelo efeito autorregenerativo do filme de polipropileno, exerce uma força nas paredes internas do capacitor. Esta força atuará na tampa, ocasionando sua expansão e desconectando o elemento capacitivo da fonte de alimentação. Este mecanismo promove proteção contra sobrepressão.
- Manter uma altura livre de no mínimo 20 mm acima dos terminais, para garantir a expansão do capacitor.
- Partes plásticas da tampa com flamabilidade V0.

Dados Técnicos

Dados técnicos	CMRW-M
Range de capacitância	400 V: 5 µF…65 µF 440 V: 5 µF…50 µF 480 V: 5 µF…50 µF
Tolerância	±5%
Tensão elétrica	400...480 V ca
Classe de operação	B - 10.000 horas
Classe de proteção de segurança	S2
Máxima tensão	1,1 x U_N
Máxima corrente	1,3 x I_N
Tangente de perdas no dielétrico (60 Hz)	2 x 10^{-4}
Categoria climática	40/70/21
Temperatura mínima de operação	-40 °C
Temperatura máxima de operação	+70 °C
Temperatura mínima de armazenamento	-40 °C
Temperatura máxima de armazenamento	+90 °C
Máxima altitude	2.000 m
Dielétrico	Polipropileno
Material do invólucro	Alumínio
Material da tampa	Aço estanhado
Material de preenchimento	Resina de poliuretano flexível (não contém PCB)
Grau de proteção	IP00
Categoria de sobretensão	2
Grau de poluição	3
Tensão de impulso suportável	4,0 kV
Terminais	Faston macho quádruplo (6,3 x 0,8 mm)
Normas de referência	EIA-456 / UL 810 / IEC 60252-1
Certificações	c UL us CE
Conformidade RoHS	RoHS

Nota: acessórios sob consulta.

Capacitores de Polipropileno Metalizado para Motores CMRW-M

Tabela de Seleção

Linha CMRW-M						
Tensão (V)	Capacitância (µF)	Descrição	Dimensões caneca		Peso aproximado (kg)	Quantidade múltipla de fornecimento
			D (mm)	H (mm)		
400	5	CMRW-M5D34 S2 B TQ	40	63	0,096	40
	7,5	CMRW-M7,5D34 S2 B TQ	40	63	0,096	40
	10	CMRW-M10D34 S2 B TQ	40	63	0,096	40
	12,5	CMRW-M12,5D34 S2 B TQ	40	63	0,096	40
	15	CMRW-M15D34 S2 B TQ	45	63	0,122	35
	20	CMRW-M20D34 S2 B TQ	45	63	0,122	35
	25	CMRW-M25D34 S2 B TQ	50	63	0,140	24
	27,5	CMRW-M27,5D34 S2 B TQ	50	80	0,175	30
	30	CMRW-M30D34 S2 B TQ	50	80	0,175	30
	35	CMRW-M35D34 S2 B TQ	50	80	0,175	30
	40	CMRW-M40D34 S2 B TQ	55	80	0,210	20
	45	CMRW-M45D34 S2 B TQ	50	100	0,218	30
	50	CMRW-M50D34 S2 B TQ	50	100	0,218	30
	55	CMRW-M55D34 S2 B TQ	55	100	0,258	20
	60	CMRW-M60D34 S2 B TQ	55	100	0,258	20
	65	CMRW-M65D34 S2 B TQ	55	100	0,258	20
440	5	CMRW-M5D36 S2 B TQ	40	63	0,096	40
	7,5	CMRW-M7,5D36 S2 B TQ	40	63	0,096	40
	10	CMRW-M10D36 S2 B TQ	40	63	0,096	40
	12,5	CMRW-M12,5D36 S2 B TQ	45	63	0,122	35
	15	CMRW-M15D36 S2 B TQ	50	63	0,140	24
	20	CMRW-M20D36 S2 B TQ	50	80	0,175	30
	25	CMRW-M25D36 S2 B TQ	50	80	0,175	30
	27,5	CMRW-M27,5D36 S2 B TQ	50	80	0,175	30
	30	CMRW-M30D36 S2 B TQ	55	80	0,210	20
	35	CMRW-M35D36 S2 B TQ	50	100	0,218	30
	40	CMRW-M40D36 S2 B TQ	50	100	0,218	30
	45	CMRW-M45D36 S2 B TQ	55	100	0,258	20
	50	CMRW-M50D36 S2 B TQ	63,5	100	0,343	20
480	5	CMRW-M5D39 S2 B TQ	40	63	0,096	40
	7,5	CMRW-M7,5D39 S2 B TQ	40	63	0,096	40
	10	CMRW-M10D39 S2 B TQ	45	63	0,122	35
	12,5	CMRW-M12,5D39 S2 B TQ	50	63	0,140	24
	15	CMRW-M15D39 S2 B TQ	50	80	0,175	30
	20	CMRW-M20D39 S2 B TQ	50	80	0,175	30
	25	CMRW-M25D39 S2 B TQ	55	80	0,210	20
	27,5	CMRW-M27,5D39 S2 B TQ	50	100	0,218	30
	30	CMRW-M30D39 S2 B TQ	55	100	0,258	20
	35	CMRW-M35D39 S2 B TQ	55	100	0,258	20
	40	CMRW-M40D39 S2 B TQ	63,5	100	0,343	20
	45	CMRW-M45D39 S2 B TQ	63,5	100	0,343	20
	50	CMRW-M50D39 S2 B TQ	63,5	100	0,343	20

Capacitores de Polipropileno Metalizado para Motores CMRW-M

Dimensionais

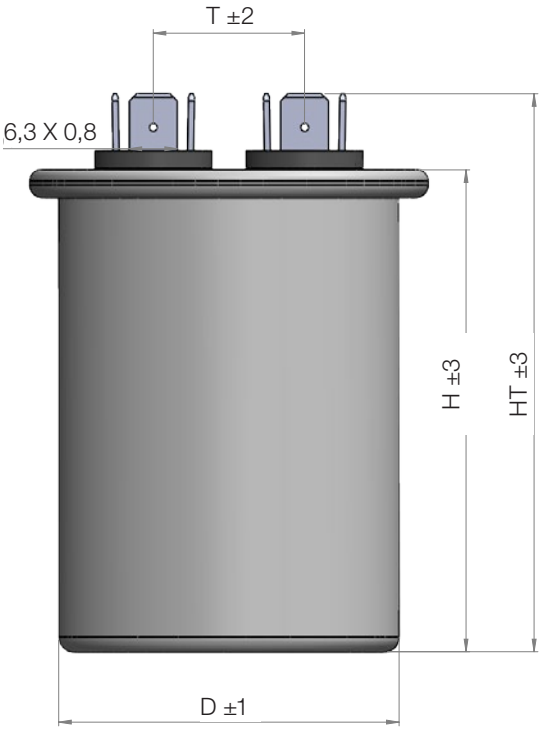

	D (mm)				
	40	45	50	55	63,5
HT (mm)	H+12	H+12	H+12	H+12	H+12
T (mm)	16	18	20	20	20

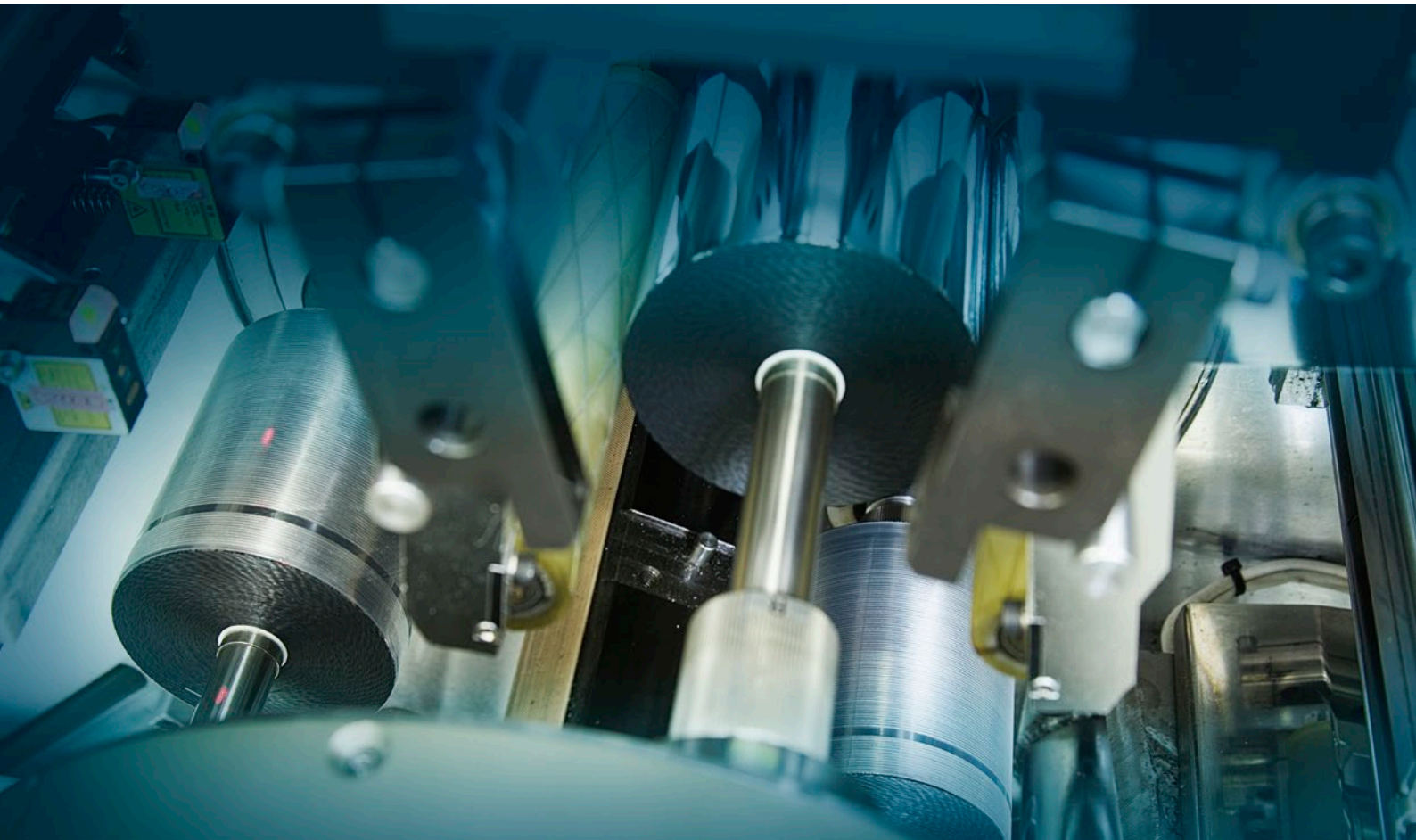

Capacitores de Polipropileno Metalizado para Motores UCW-M

Aplicação
- Motores monofásicos em geral, tais como compressores, condicionadores de ar, bombas, etc.

Normas de Referência
- IEC 60252-1
- UL 810

Características
- Classe de proteção de segurança P2
- Desconexão por sobrepressão AFC 10 kA
- Capacitor autorregenerativo
- Baixas perdas (W/kvar)
- Expectativa de vida de 10.000 horas
- Elevada versatilidade de *design*
- Atende aos requisitos da RoHS

Segurança
- Características autorregenerativas: as propriedades elétricas do capacitor, após uma falha localizada no dielétrico, são rapidamente e essencialmente restauradas ao estado anterior à falha.
- Sistema de segurança: a pressão interna provocada pela regeneração do filme, irá exercer uma força sobre as paredes do capacitor. Esta força atuará sobre os sulcos expansíveis fazendo com que ocorra a interrupção do fusível mecânico e consequentemente da alimentação de energia para o elemento capacitivo.
- Manter uma altura livre de no mínimo 20 mm acima dos terminais, para garantir a expansão do capacitor.

Dados Técnicos

Dados técnicos	UCW-M
Range de capacitância	250 V: 2...85 µF 400 V: 2...65 µF 440 V: 2...42 µF 480 V: 2...32 µF 525 V: 2...20 µF
Tolerância	±5%
Tensão elétrica	250...525 V ca
Classe de operação	B - 10.000 horas
Classe de proteção de segurança	P2
Máxima tensão	1,1 x V_N
Máxima corrente	1,3 x I_N
Tangente de perdas no dielétrico (60 Hz)	2 x 10^{-4}
Categoria climática	25/85/21
Temperatura mínima de operação	-25 °C
Temperatura máxima de operação	+85 °C
Temperatura mínima de armazenamento	-40 °C
Temperatura máxima de armazenamento	+90 °C
Máxima altitude	2.000 m
Dielétrico	Polipropileno
Material do invólucro	Alumínio
Material da tampa	PA66
Material de preenchimento	Resina de poliuretano flexível (não contém PCB)
Terminais	Faston macho simples (6,3 x 0,8 mm) + M3 Philips Faston macho duplo (6,3 x 0,8 mm)
Certificações	c UL us

Capacitores de Polipropileno Metalizado para Motores UCW-M

Range Disponível: Máxima Capacitância por Dimensional

Diâmetro (mm)	Altura (mm)	250 V	400 V	440 V	480 V	525 V	Parafuso (opcional)	Quantidade múltipla de fornecimento
40	68	20 µF	15 µF	10 µF	8 µF	5 µF	M8 x 10 mm	9
	85	30 µF	22 µF	16 µF	12 µF	7 µF		9
53	68	40 µF	30 µF	20 µF	15 µF	9 µF	M12 x 16 mm	9
	85	60 µF	45 µF	32 µF	24 µF	15 µF		9
60	68	55 µF	40 µF	28 µF	20 µF	12 µF		9
	85	85 µF	65 µF	42 µF	32 µF	20 µF		9

Nota: Os capacitores UCW-M são projetados de acordo com as necessidades de cada cliente. Outras capacitâncias, tensões e dimensionais sob consulta.

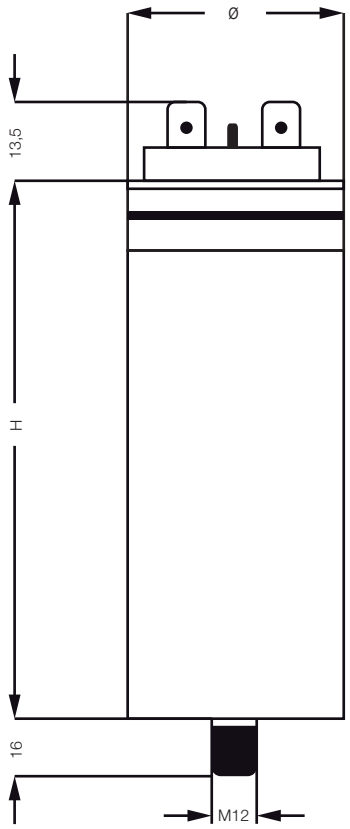

Composição do Código de Seleção

CMRW 15 D26 P0 B TF200 P

Modelo

Linha
CMRW
CMLW
CMRW-S
UCW-M
CMRW-M

Capacitância (µF)

Tensão de Emprego

Código	Tensão
D26	250 V - 50/60 Hz
D33	380 V - 50/60 Hz
D34	400 V - 50/60 Hz
D36	440 V - 50/60 Hz
D39	480 V - 50/60 Hz
D42	525 V - 50/60 Hz

Classe de Proteção de Segurança

Código	Categoria
P0	Sem proteção
P2	Protegido
S2	Protegido

Opcionais

Código	Opcionais
P	Parafuso

Terminal

Código	Tipo do terminal
TF200	Fio 200 mm
TS	Faston simples
TD	Faston duplo
TQ	Faston quádruplo

Classe de Operação

Código	Classe
B	10.000 horas
C	3.000 horas

Notas

Notas

Presença global é essencial. Entender o que você precisa também.

Presença Global
Com mais de 30.000 colaboradores por todo o mundo, somos um dos maiores produtores mundiais de motores elétricos, equipamentos e sistemas eletroeletrônicos. Estamos constantemente expandindo nosso portfólio de produtos e serviços com conhecimento especializado e de mercado. Criamos soluções integradas e customizadas que abrangem desde produtos inovadores até assistência pós-venda completa.

Com o *know-how* da WEG, os ***Capacitores para Motores CMRW, CMLW, CMRW-S, CMRW-M e UCW-M*** são a escolha certa para sua aplicação e seu negócio, com segurança, eficiência e confiabilidade.

Disponibilidade é possuir uma rede global de serviços

Parceria é criar soluções que atendam suas necessidades

Competitividade é unir tecnologia e inovação

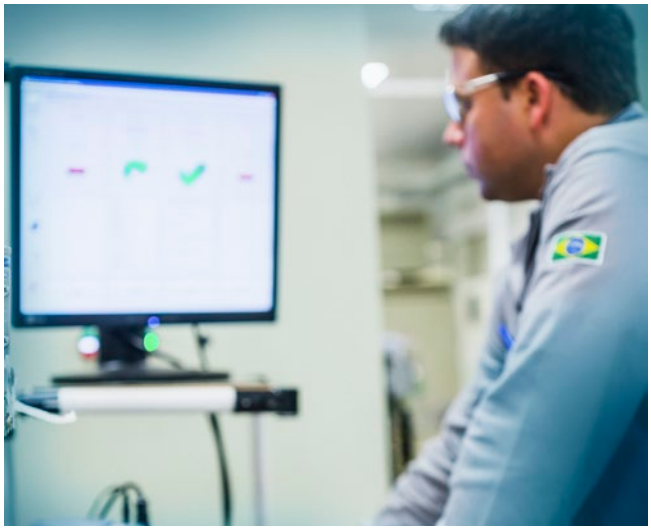

Conheça +

Produtos de alto desempenho e confiabilidade, para melhorar o seu processo produtivo

Excelência é desenvolver soluções que aumentem a produtividade de nossos clientes, com uma linha completa para automação industrial.

Acesse: **www.weg.net**

youtube.com/wegvideos

O escopo de soluções do Grupo WEG não se limita
aos produtos e soluções apresentados nesse catálogo.
Para conhecer nosso portfólio, consulte-nos.

Conheça as operações mundiais da WEG

www.weg.net

AUTOMAÇÃO

+55 47 3276.4000

automacao@weg.net

Jaraguá do Sul - SC - Brasil

Cód: 50071283 | Rev: 01 | Data (m/a): 08/2021.

Sujeito a alterações sem aviso prévio.
As informações contidas são valores de referência.